

TecnoTools di Baroni Corrado
Via artigiani 31
25030 ADRO (BS)
TEL/FAX 030/7709254

DATA:24/03/2026

PCLNR-25 D150

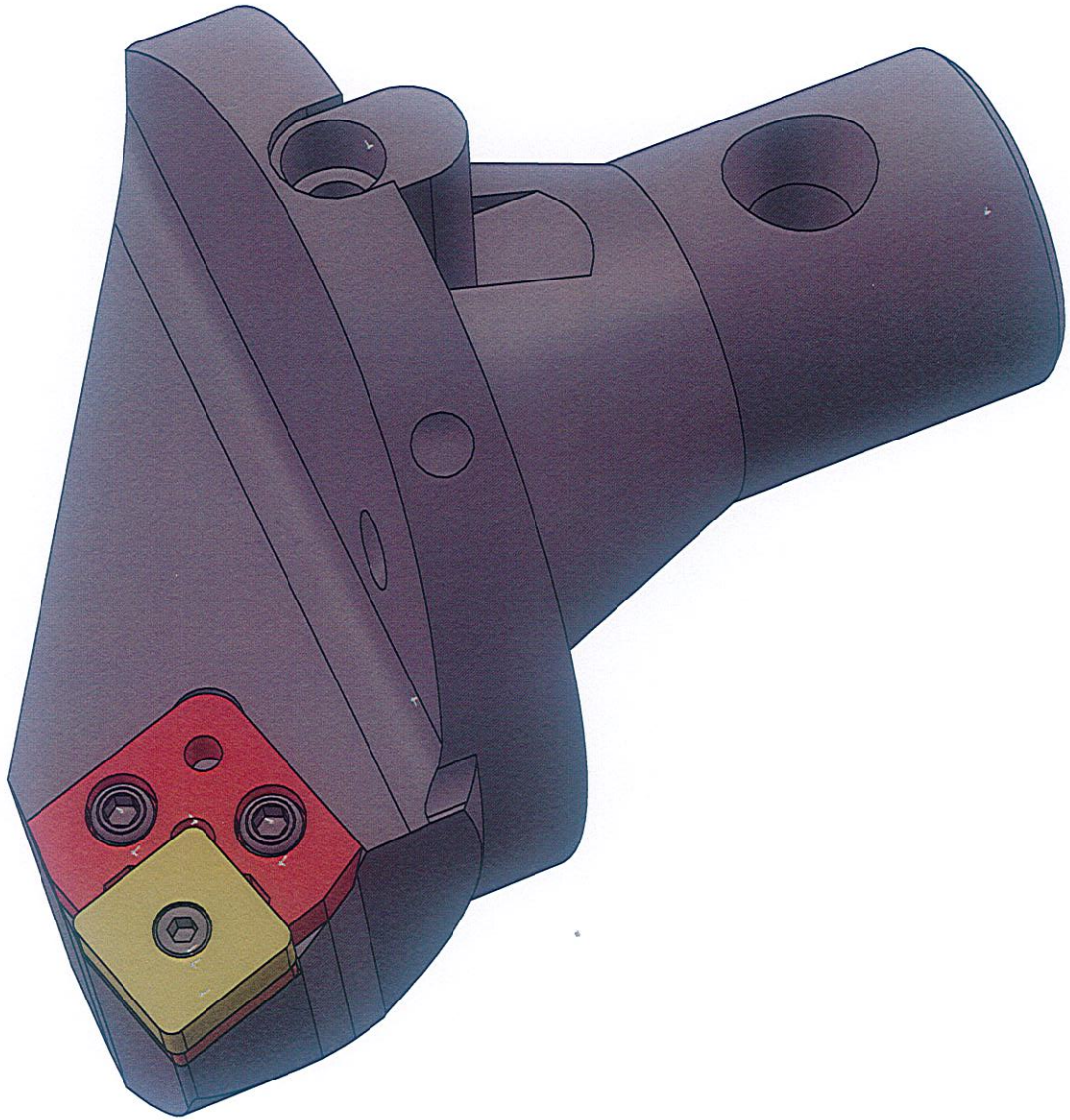

TecnoTools di Baroni Corrado
Via artigiani 31
25030 ADRO (BS)
TEL/FAX 030/7709254

DATA:24/03/2026

PSBNR-25 D150

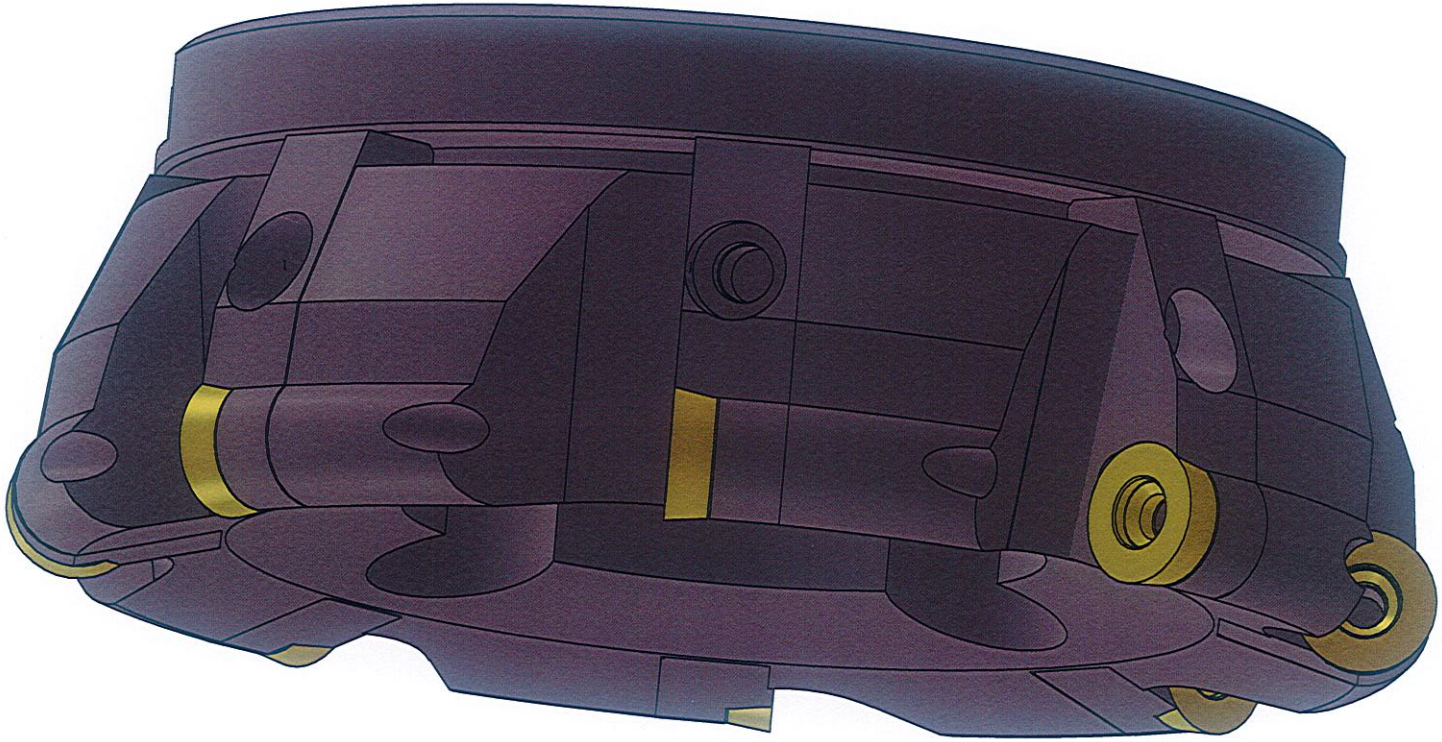

TecnoTools di Baroni Corrado
Via artigiani 31
25030 ADRO (BS)
TEL/FAX 030/7709254

DATA:24/03/2026

FRESA D200 RC20

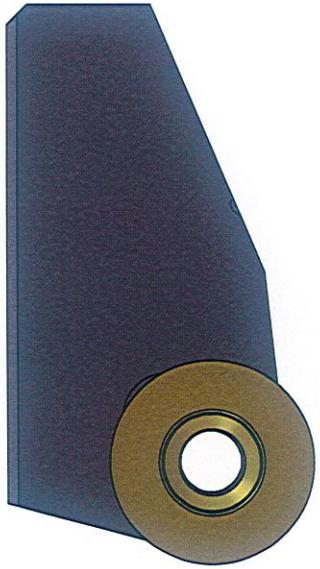

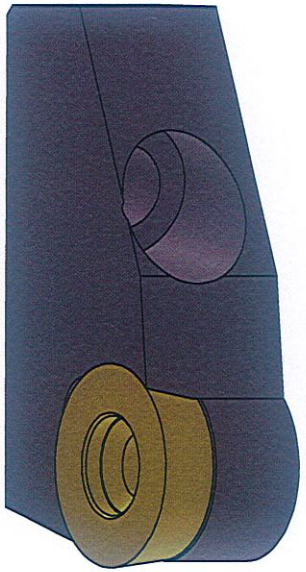

TECNOTOOLS
di Baroni Corrado
Via artigiani 31
25030 ADRO (BS)
TEL/FAX 030/7709254

DESCRIZIONE :

DATA:24/03/2026

MATERIALE:

N. DISEGNO
CARTUCCIA RC20

A3

PESO:

SCALA:2:1

FOGLIO 1 DI 1

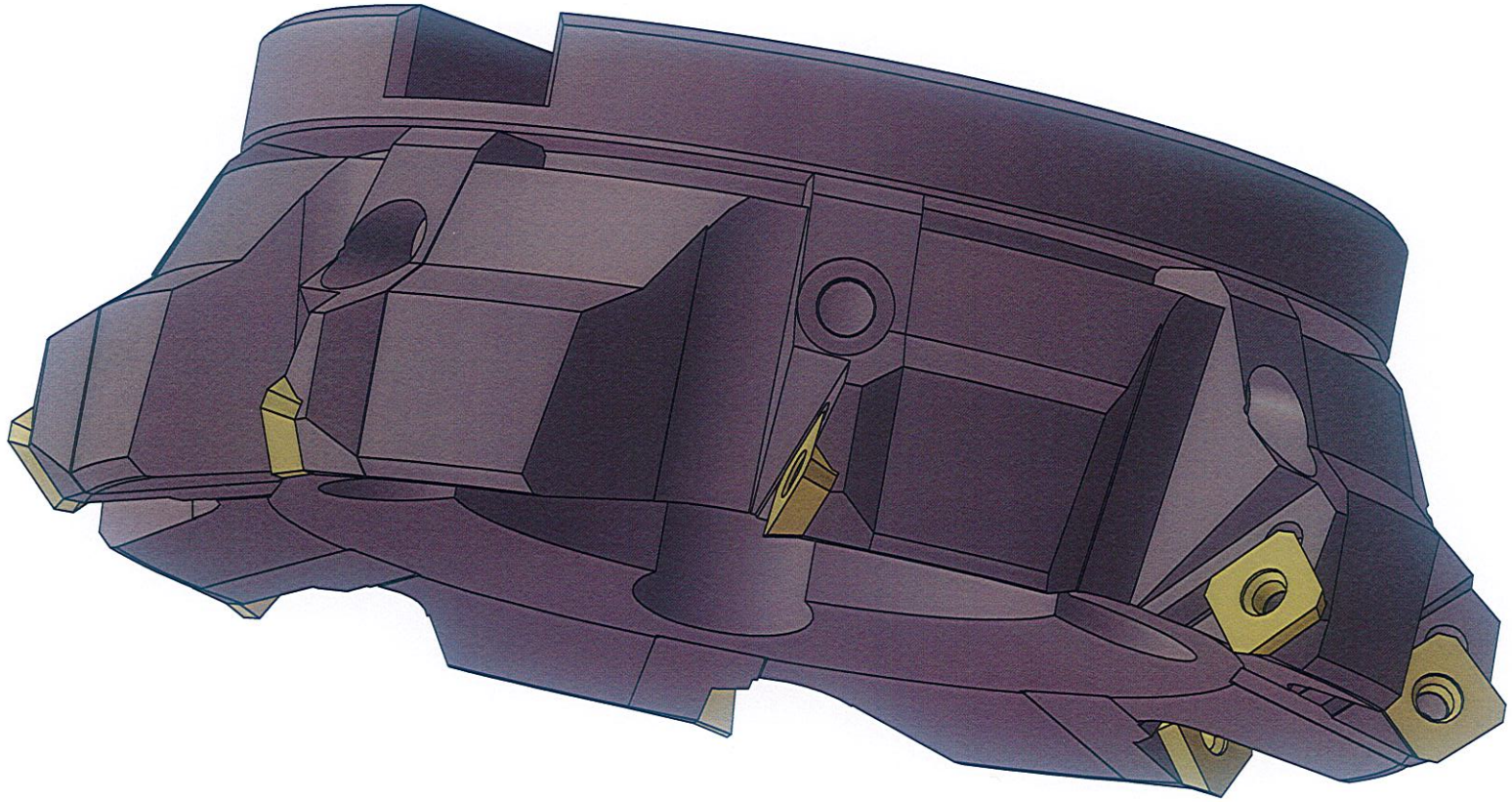

TecnoTools di Baroni Corrado
Via artigiani 31
25030 ADRO (BS)
TEL/FAX 030/7709254

DATA:24/03/2026

FRESA D200 SEHX 15

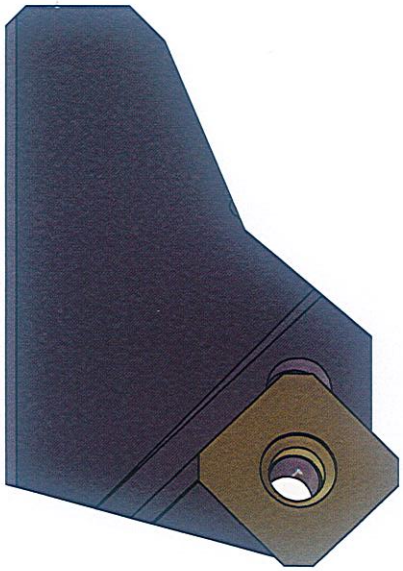

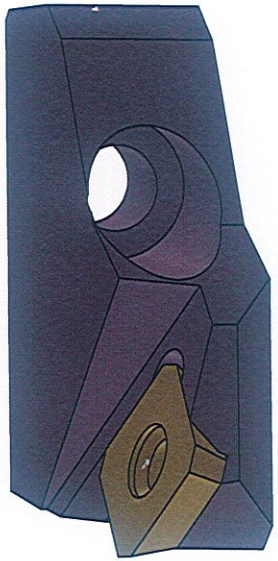

TECNOTOOLS
di Baroni Corrado
Via artigiani 31
25030 ADRO (BS)
TEL/FAX 030/7709254

DESCRIZIONE :

DATA:24/03/2026

MATERIALE:

N. DISEGNO
CARTUCCIA SEHX 15

A3

PESO:

SCALA:2:1

FOGLIO 1 DI 1

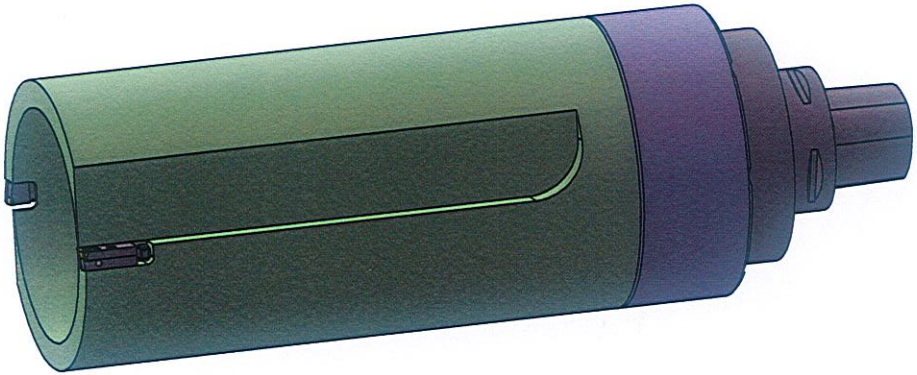

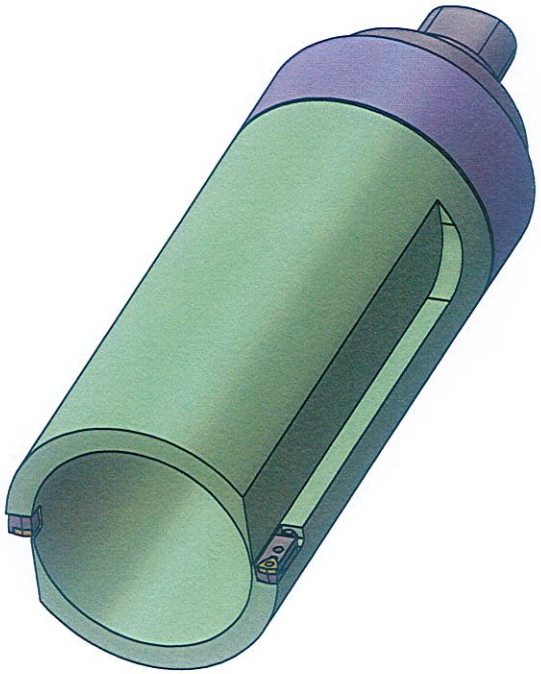

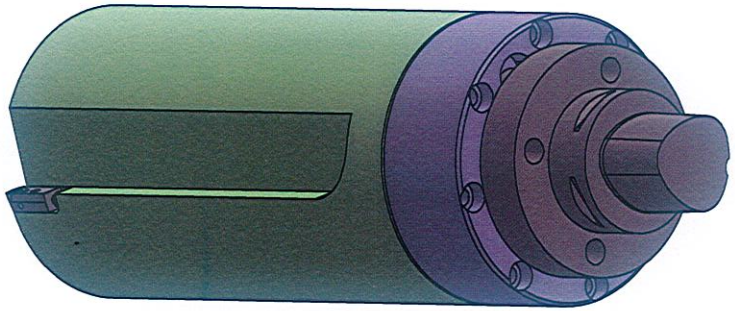

TecnoTools di Baroni Corrado
Via artigiani 31
25030 ADRO (BS)
TEL/FAX 030/7709254

DATA:24/03/2026

CAROTATORE D165 CON CARTUC

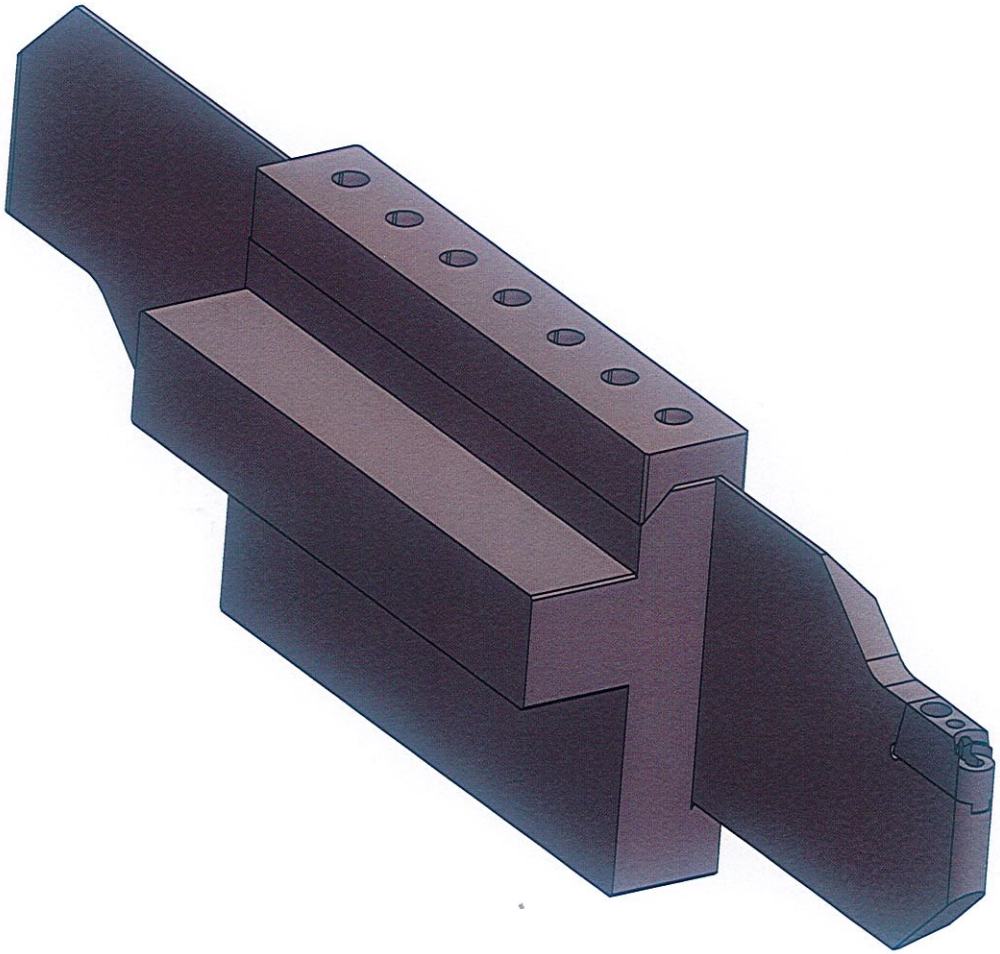

TecnoTools di Baroni Corrado
Via artigiani 31
25030 ADRO (BS)
TEL/FAX 030/7709254

DATA:24/03/2026

LAMA 200x1000 RC25



TecnoTools di Baroni Corrado
Via artigiani 31
25030 ADRO (BS)
TEL/FAX 030/7709254

DATA:24/03/2026

LAMA RC16

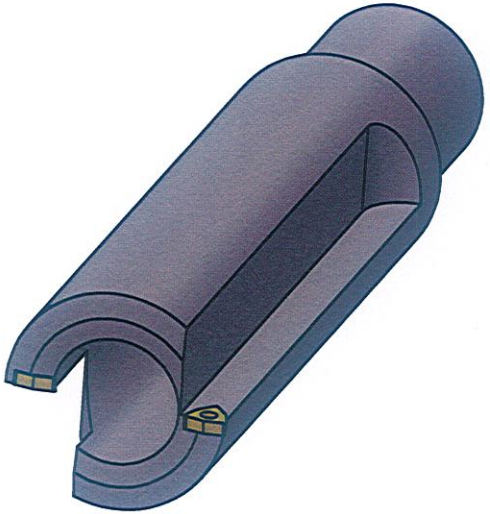

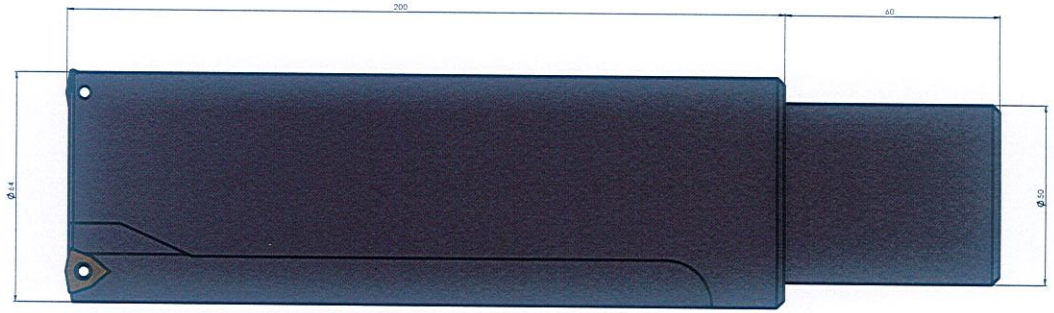

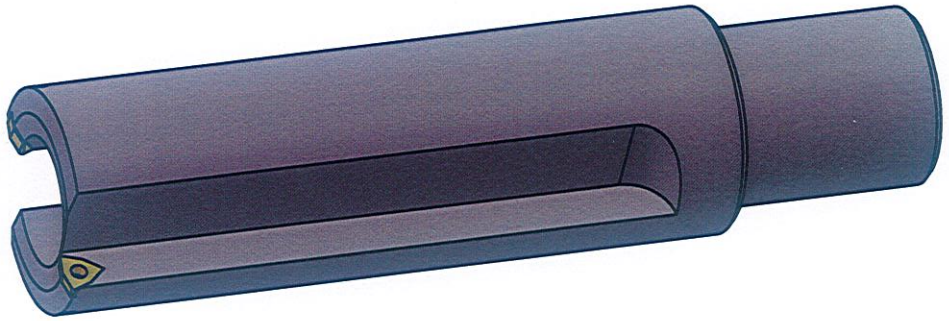

TecnoTools di Baroni Corrado
Via artigiani 31
25030 ADRO (BS)
TEL/FAX 030/7709254

DATA:25/03/2026

CAROTATORE D65

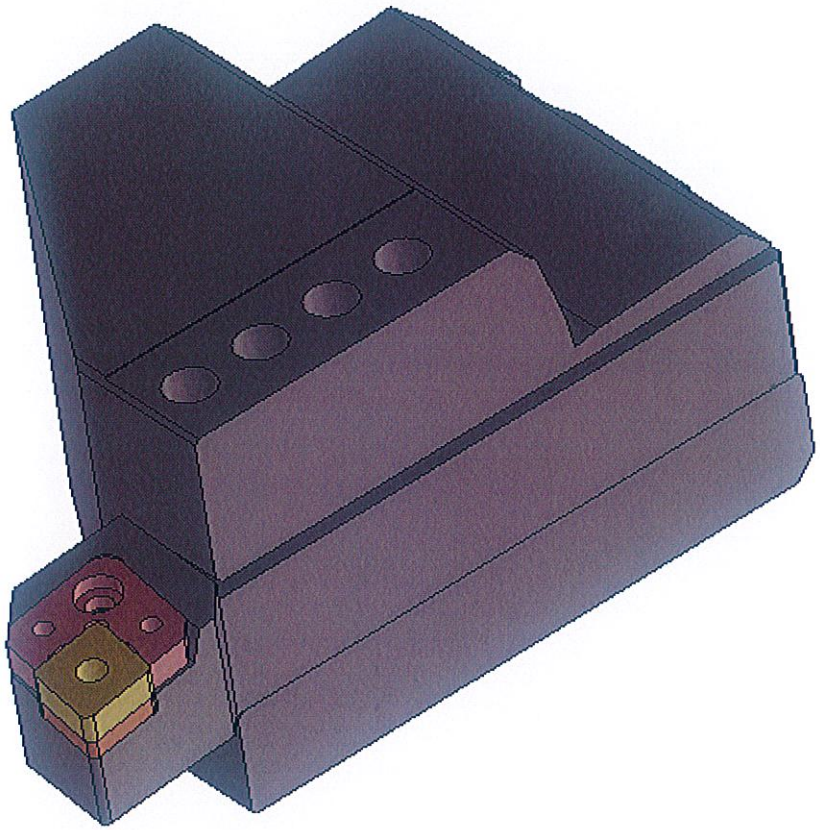

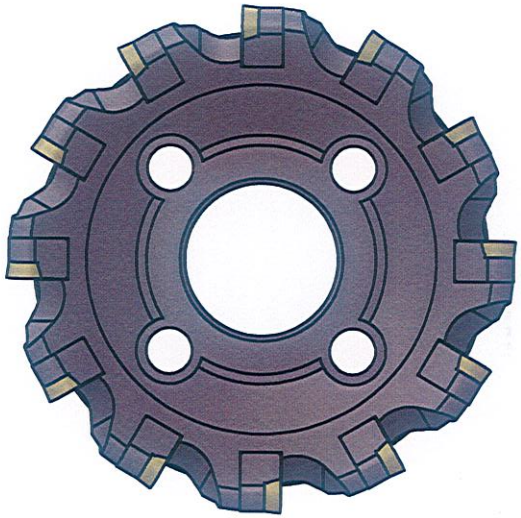

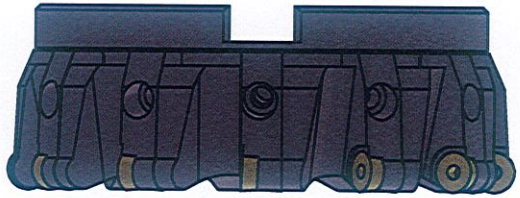

TECNOTOOLS
di Baroni Corrado
Via artigiani 31
25030 ADRO (BS)
TEL/FAX 030/7709254

DESCRIZIONE :

DATA:20/05/2026

MATERIALE:

N. DISEGNO
FRESA D200 RC16

A3

PESO:

SCALA:1:5

FOGLIO 1 DI 1

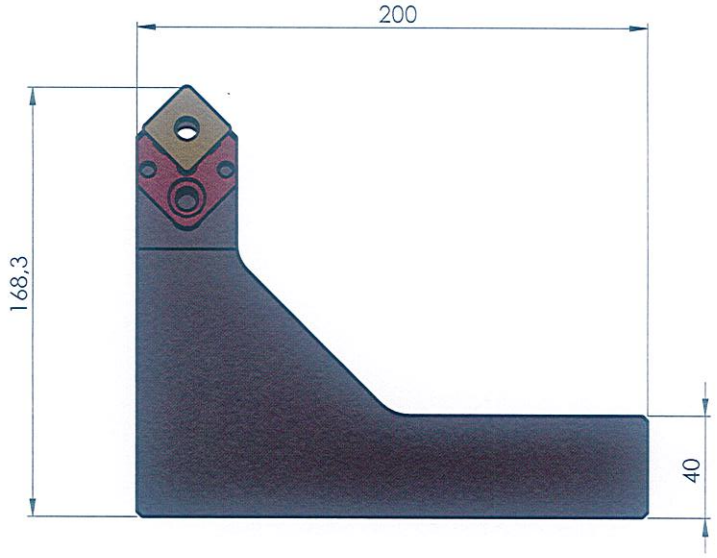

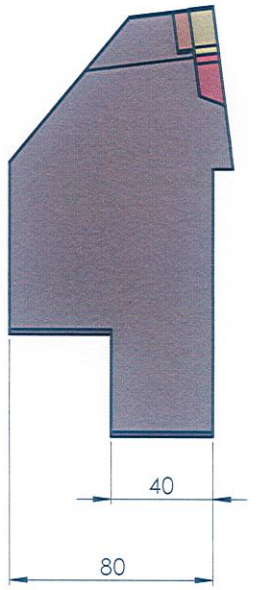

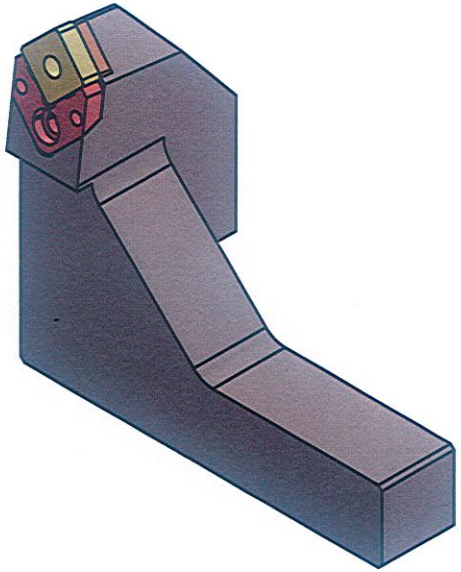

TECNOTOOLS
di Baroni Corrado
Via artigiani 31
25030 ADRO (BS)
TEL/FAX 030/7709254

DESCRIZIONE :

DATA:06/08/2026

MATERIALE:

N. DISEGNO
UTENSILE RINFORZATO1

A3

PESO:

SCALA:1:2

FOGLIO 1 DI 1

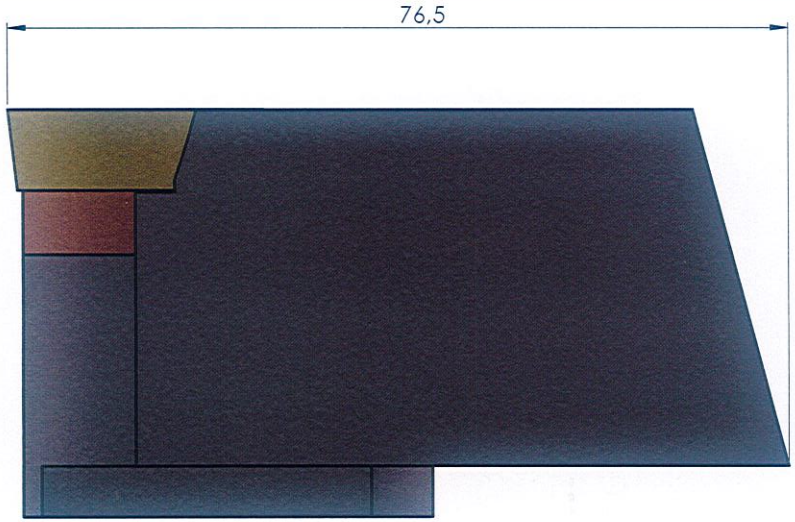

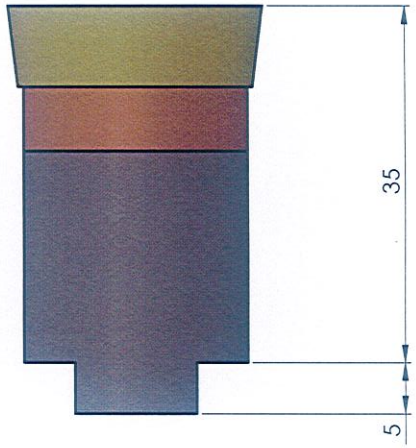

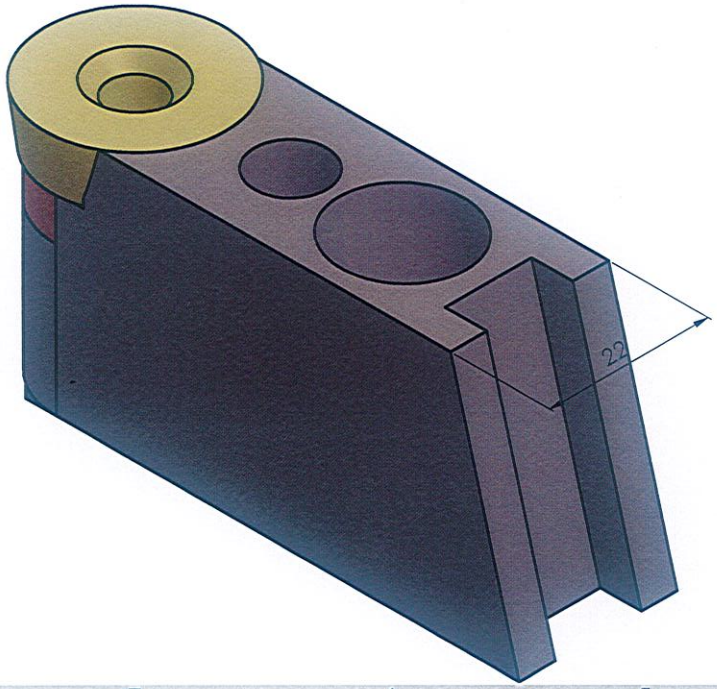

TECNOTOOLS
di Baroni Corrado
Via artigiani 31
25030 ADRO (BS)
TEL/FAX 030/7709254

DESCRIZIONE :

DATA:01/07/2026

MATERIALE:

N. DISEGNO
CARTUCCIA RC25 1

A3

PESO:

SCALA:2:1

FOGLIO 1 DI 1

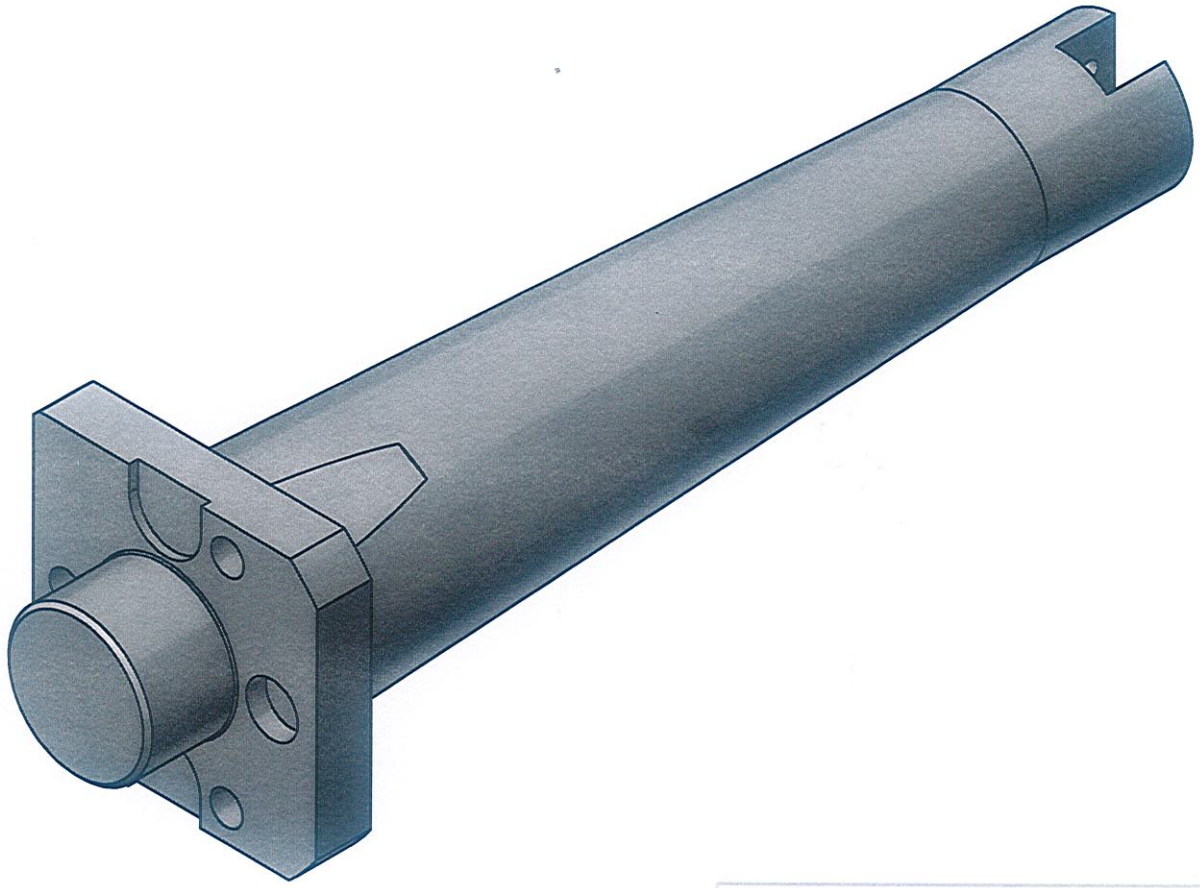

TECNOTOOLS
di Baroni Corrado
Via artigiani 31
25030 ADRO (BS)
TEL/FAX 030/7709254

DESCRIZIONE :

DATA:21/07/2026

MATERIALE:

N. DISEGNO
BARENO

A3

PESO:

SCALA:1:5

FOGLIO 1 DI 1

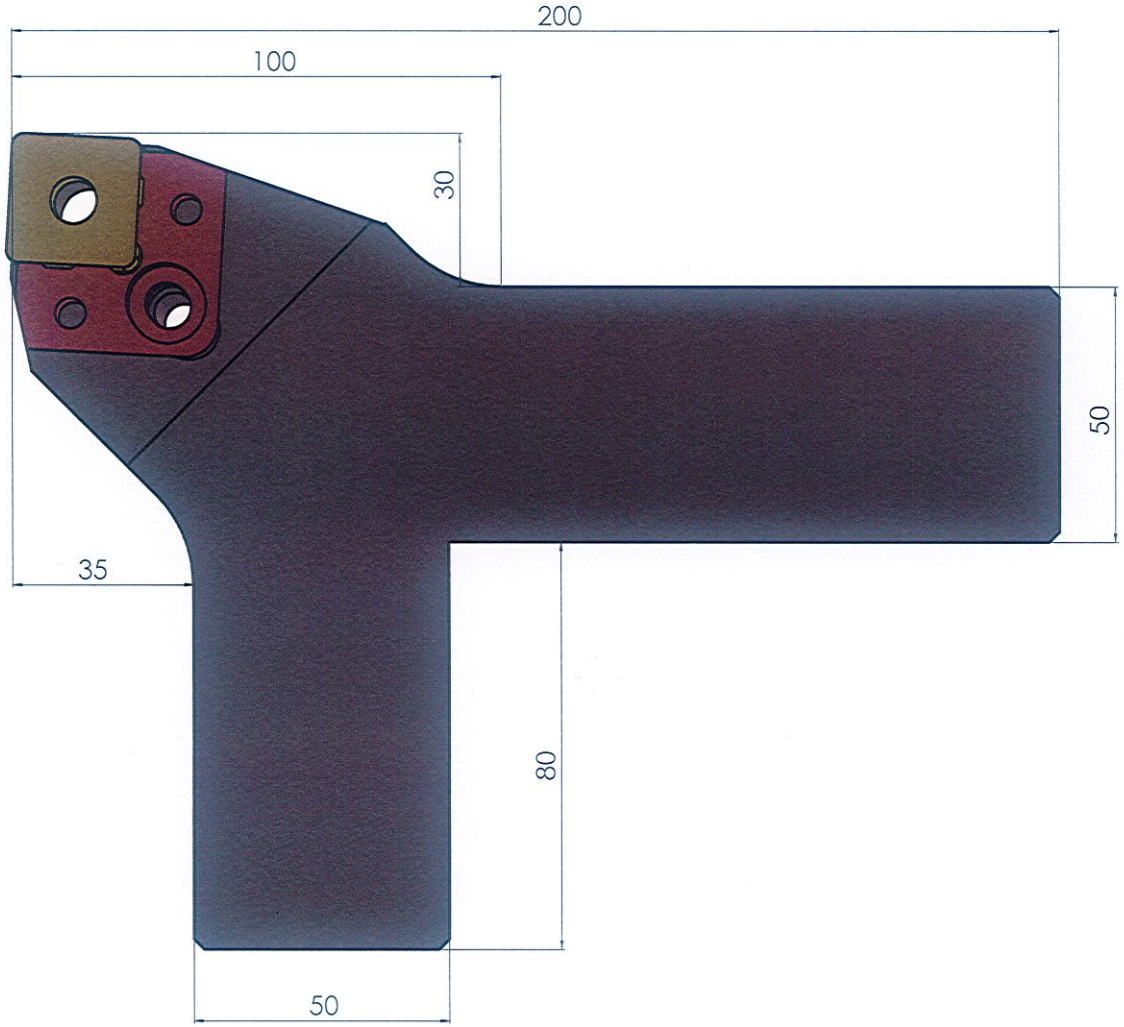

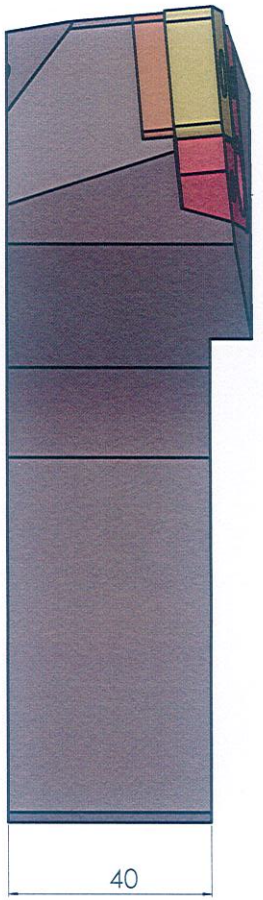

TecnoTools di Baroni Corrado
Via artigiani 31
25030 ADRO (BS)
TEL/FAX 030/7709254

DESCRIZIONE:

DATA:06/08/2026

MATERIALE:

UTENSILE SFACCIATURA

PESO: SCALA: FOGLIO 1 DI 1

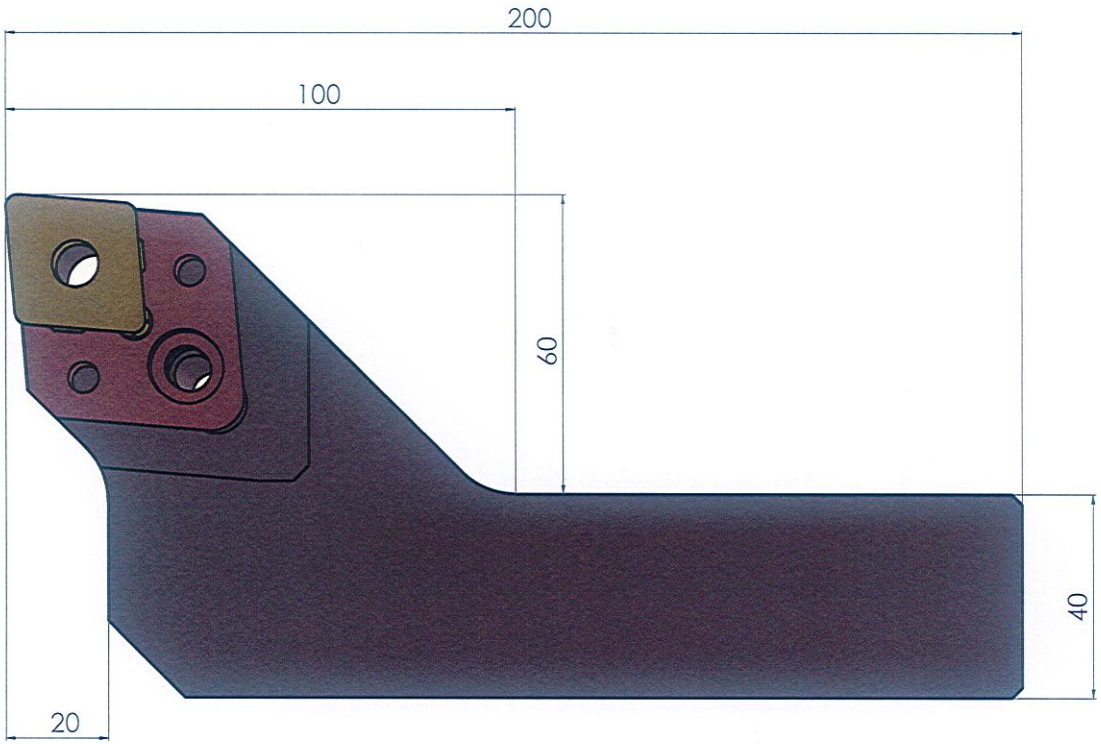

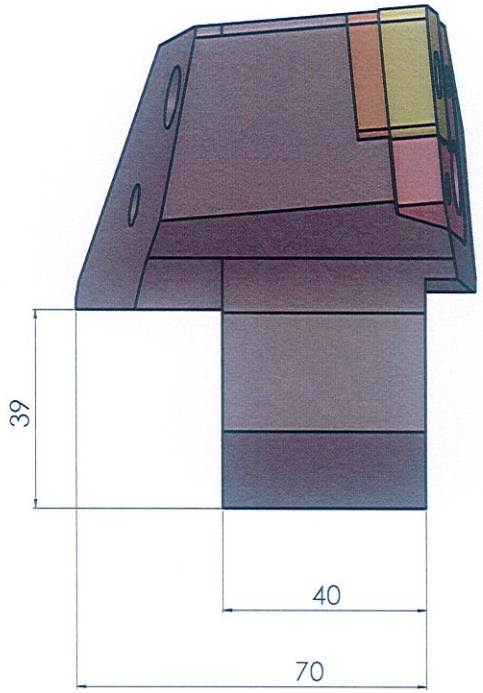

TecnoTools di Baroni Corrado
Via artigiani 31
25030 ADRO (BS)
TEL/FAX 030/7709254

DESCRIZIONE

DATA:06/08/2026

MATERIALE

"PORTAINSERTO H60

PESO

SCALA:1:1

FOGLIO 1 DI 1

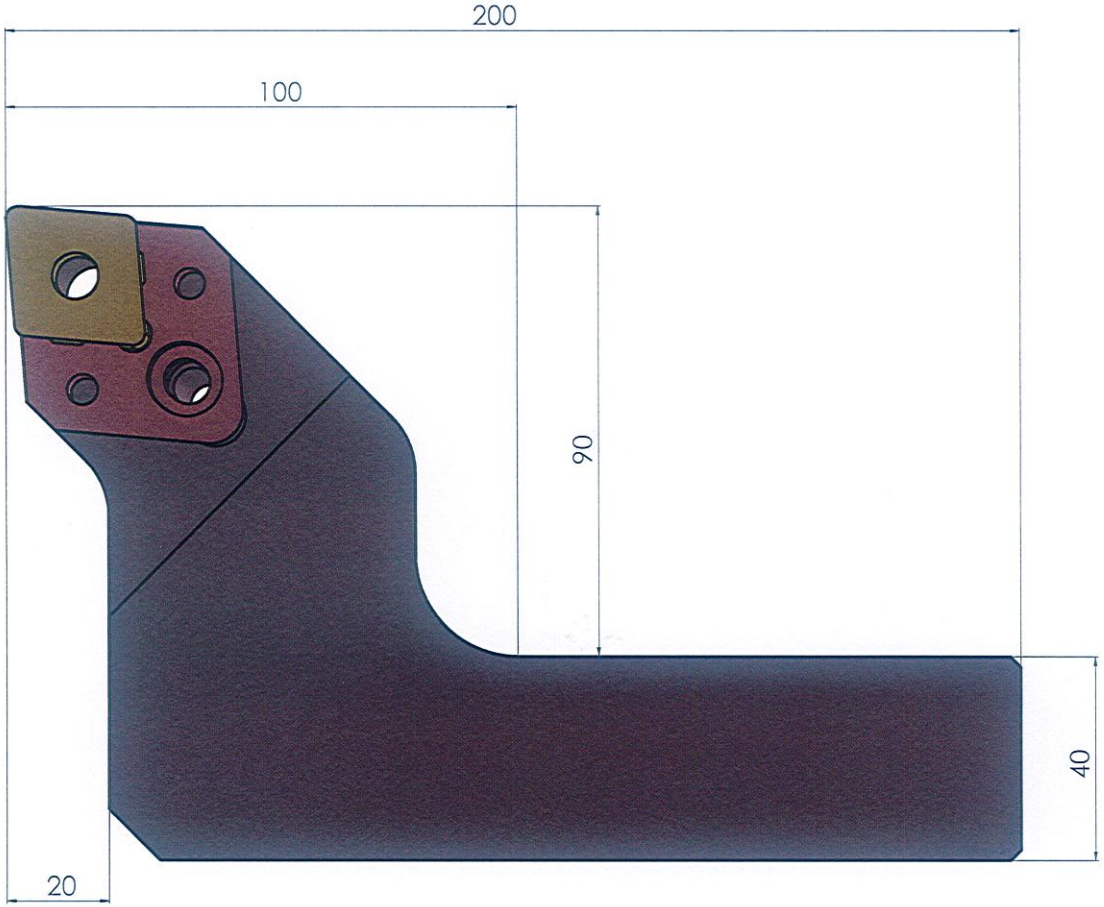

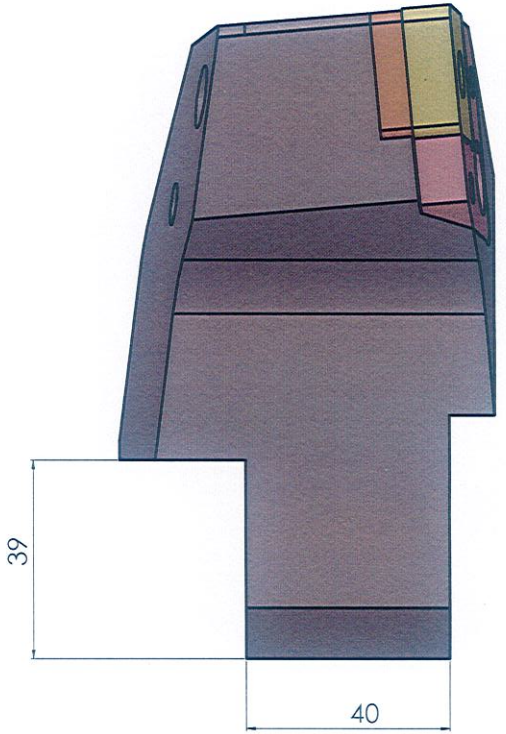

TecnoTools di Baroni Corrado
Via artigiani 31
25030 ADRO (BS)
TEL/FAX 030/7709254

DATA:06/08/2026

"PORTAINSERTO H90